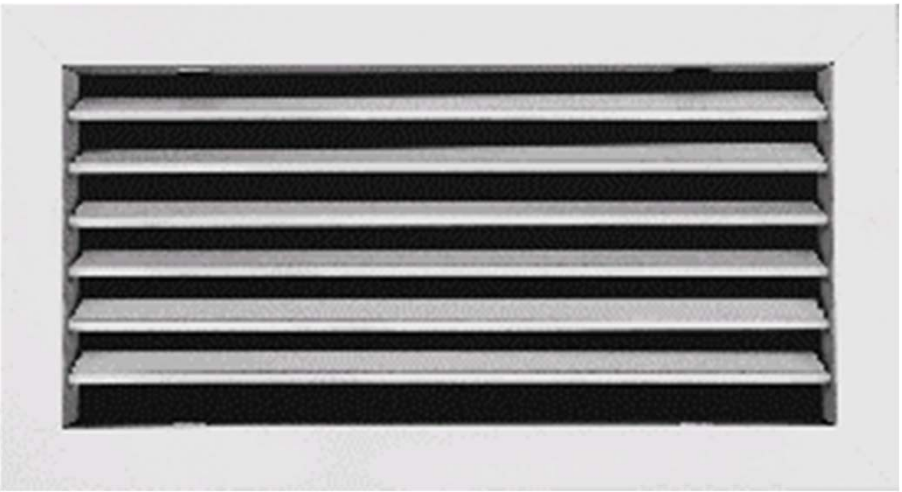

AMT bocchetta di mandata a semplice deflessione

Le bocchette **AMT** sono state progettate per la mandata d'aria negli impianti climatizzazione.

- Bocchette a semplice deflessione.
- Montaggio a parete o controsoffitto.
- Alette regolabili individualmente per regolare la gittata e la vena d'aria.

Vantaggi del prodotto:

- Boccole in nylon per un posizionamento ottimale delle alette.
- Guarnizione per ottenere la massima aderenza in tutta la superficie di contatto a parete o soffitto.
- Serranda a alette contrapposte di colore nero per una migliore estetica.

- ❑ Uffici
- ❑ Alberghi
- ❑ Residenze

AMT-AN

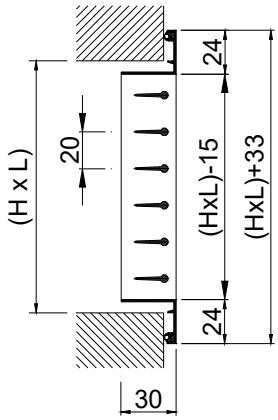

AMT-AN+SP

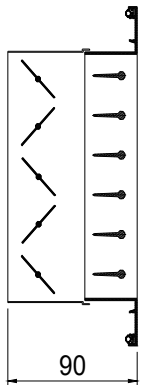

PLRO/S/

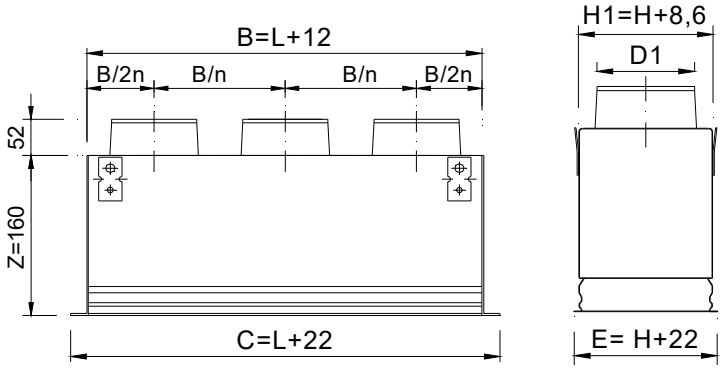

PLRO /L/

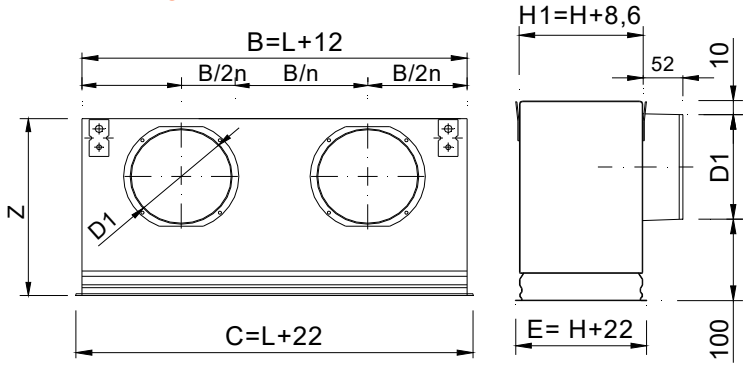

CLASSIFICAZIONE

AMT-AN Bocchetta con alette parallele alla dimensione maggiore (L).

BMT-AN Bocchetta con alette parallele alla dimensione minore (H).

MATERIALE

Bocchette di alluminio. Provviste di una guarnizione nella parte posteriore della cornice per ottenere una migliore tenuta contro soffitti.

ACCESSORI

CM Controtelaio di montaggio in acciaio zincato (fornito in 4 elementi) La dimensione dell'apertura LxH deve essere aumentata di 8 mm.

SP Serranda ad alette contrapposte in acciaio elettro-zincato, verniciato nero. Azionamento mediante vite interna di facile accesso.

PLRO Plenum con attacco circolare e staffe per essere appeso al soffitto. Costruito in acciaio zincato.
.../S/ Connessione circolare superiore.
.../L/ Connessione circolare laterale.
...-R Regolatore di portata nel collo di connessione.
.../AIS Isolamento termico interno con schiuma. Densità: 30 kg/m³ ISO 845. Conduttività termica a 20ºC: 0,040 W/mºK ISO 3386/1. Classificazione di reazione al fuoco: B-s2,d0 EN 13501-1.

PLRO/S/ (D1)

LxH	100	150	200	250	300
200	1/98	1/123	1/198		
250	1/98	1/123	1/198	1/198	
300	1/98	1/123	1/198	1/248	1/248
350	1/98	1/123	1/198	1/248	1/248
400	1/98	1/123	1/198	1/248	1/248
450	1/98	1/123	1/198	1/248	1/248
500	1/98	1/123	1/198	1/248	1/248
600	2/98	2/123	1/198	1/248	1/248
700	2/98	2/123	1/198	1/248	1/248
800	2/98	2/123	1/198	1/248	1/248
900	2/98	2/123	2/198	1/248	1/248
1000	2/98	2/123	2/198	1/248	2/248

PLRO/L/ (D1)

LxH	100	150	200	250	300
200	1/123	1/158	1/198		
250	1/123	1/198	1/198	1/198	
300	1/158	1/198	1/198	1/198	1/248
350	1/158	1/198	1/198	1/248	1/248
400	1/158	1/198	1/248	1/248	1/248
450	1/198	1/198	1/248	1/248	1/313
500	1/198	1/198	1/248	1/248	1/313
600	1/198	2/198	1/248	1/248	1/313
700	2/198	2/198	2/198	2/248	2/248
800	2/198	2/198	2/198	2/248	2/248
900	2/198	2/198	2/248	2/248	2/313
1000	2/198	2/198	2/248	2/248	2/313

(S)

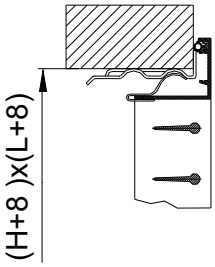

(O)

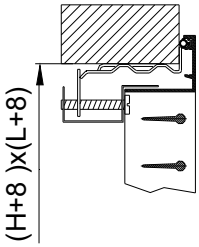

(T)

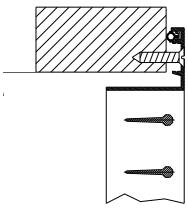

SISTEMI DI FISSAGGIO

(S) Clips. Richiede controtelaio CM.
(O) Vite nascosta. Richiede controtelaio CM.
(T) Vite in vista.

FINITURE

AA Anodizzato color argento opaco.
M9016 Pre-laccato bianco simile RAL 9016 (85-95% gloss)
R9010S Pre-laccato bianco RAL 9010 (60-70% gloss)
RAL… Verniciato altri colori RAL.

SPECIFICHE PER CAPITOLATO

Fornitura e posa in opera bocchetta di mandata a semplice deflessione con alette orientabili singolarmente parallele alla dimensione maggiore serie **AMT-AN+SP+CM (S) M9016 dim.** LxH, costruita in alluminio e verniciata bianco M9016 con serranda ad alette contrapposte in acciaio zincato verniciato nero SP, fissaggio con clips (S) e controtelaio di montaggio CM. **Marca MADEL**.

AMT

SEZIONE LIBERA DI USCITA DELL´ARIA m2.

H \ L	100	150	200	250	300	350	400	450	500	550	600	700	800	900	1000
100	0,006	0,009	0,013	0,017	0,020	0,024	0,027	0,031	0,034	0,038	0,041	0,049	0,056	0,063	0,070
150	0,009	0,015	0,021	0,026	0,032	0,037	0,043	0,049	0,054	0,060	0,066	0,077	0,088	0,099	0,110
200	0,012	0,020	0,027	0,035	0,042	0,050	0,057	0,064	0,072	0,079	0,087	0,102	0,116	0,131	0,146
250	0,016	0,025	0,035	0,044	0,054	0,063	0,073	0,082	0,092	0,101	0,111	0,130	0,149	0,168	0,187
300	0,019	0,030	0,042	0,053	0,064	0,076	0,087	0,098	0,109	0,121	0,132	0,155	0,178	0,200	0,223
350	0,023	0,036	0,049	0,063	0,076	0,089	0,103	0,116	0,129	0,143	0,156	0,183	0,210	0,236	0,263
400	0,026	0,041	0,056	0,071	0,086	0,101	0,117	0,132	0,147	0,162	0,178	0,208	0,238	0,269	0,299
450	0,029	0,046	0,064	0,081	0,098	0,115	0,132	0,150	0,167	0,184	0,202	0,236	0,271	0,305	0,340

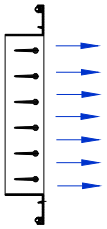

VELOCITA RACCOMANDATA.

Vmin m/s	Vmax m/s
2	3.5

Determinazione del flusso d´aria.
Misurando Vf in differenti punti della bocchetta calcoliamo V f med.

Q (l/s) = Vfmed (m/s) * Afree (m2) * 1000
Q (m3/h) = Vfmed (m/s) * Afree (m2) * 3600

VALORI DI CORREZIONE PER Lwa1.

Afree m2	0,01	0,02	0,05	0,1	0,2	0,4
Lwa1(kf)	-10	-8	-1	-	+6	+10

Valori del diagramma riferiti a
Afree = 0,1 m2.

Lwa = Lwa1 + Kf

VALORI DI CORREZIONE DELLA DPt.
PER DIFFERENTI POSIZIONI DELLE ALETTE..

	0º	22º	45º
Kp	1	1,28	1,5

DPt' = Dpt x Kp

VELOCITA LIBERA, PERDITA DI CARICO E POTENZA SONORA.

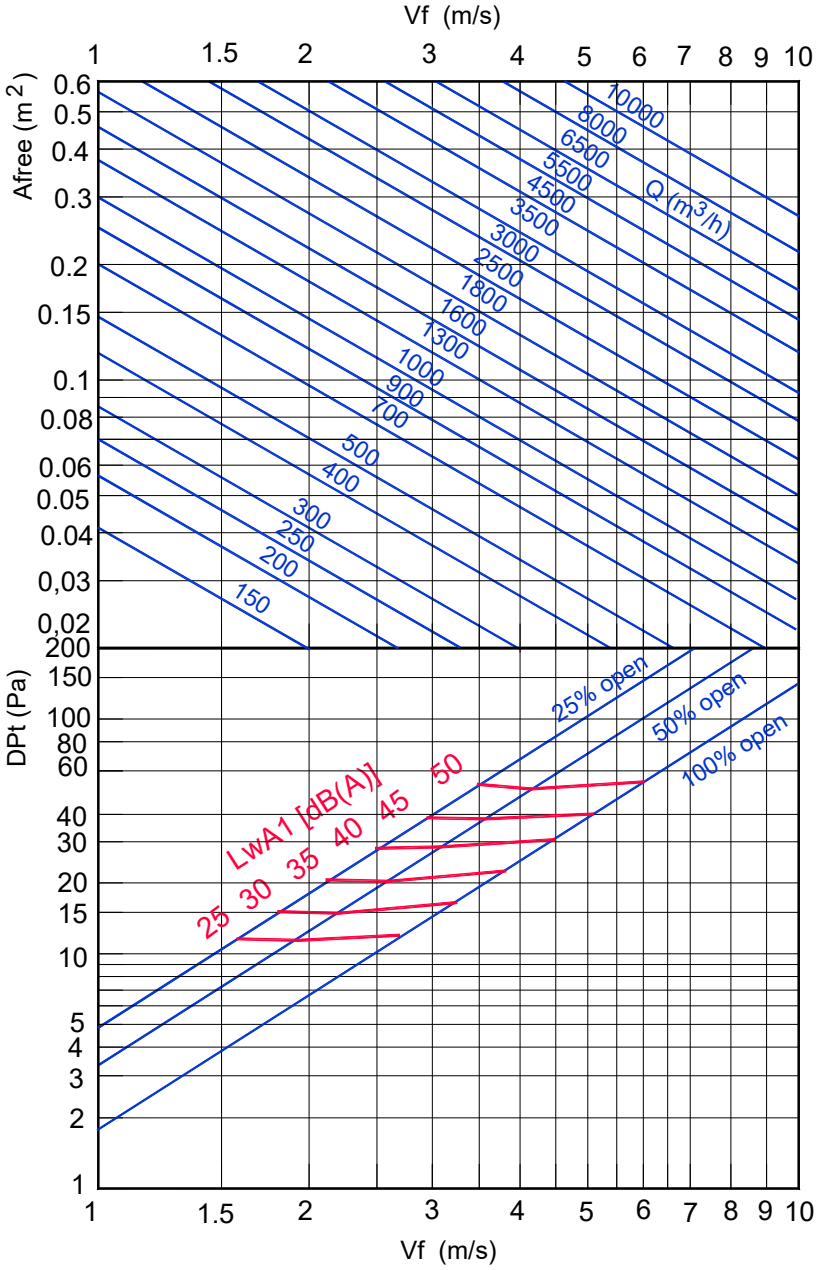

Note: In MadelMedia Spettro di banda di frequenza in HZ.

AMT

LANCIO SENZA EFFETTO TETTO.

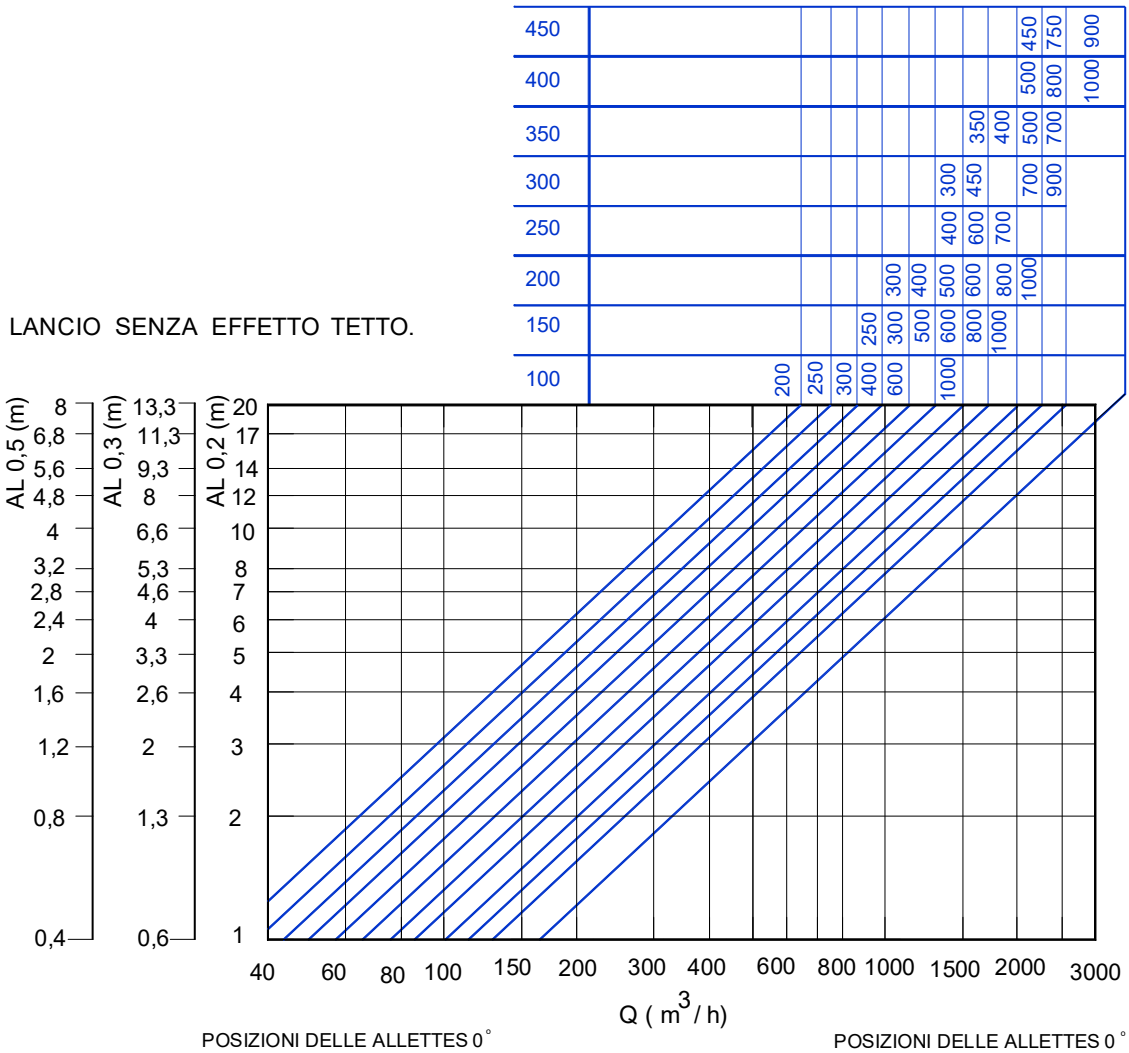

POSIZIONI DELLE ALLETTES 0°
SENZA EFFETTO TETTO.

AL0,2

Lb = AL0,2 x 0,53

bv = AL0,2 x 0,12

bh = AL0,2 x 0,4

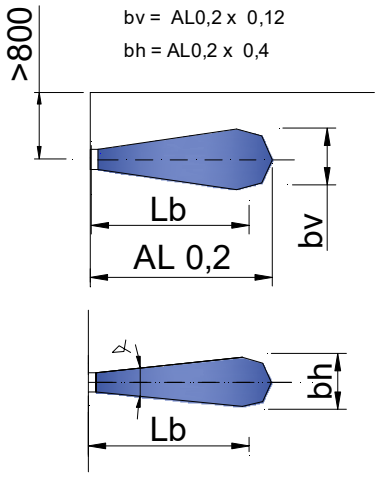

POSIZIONI DELLE ALLETTES 0°
CON EFFETTO TETTO.

AL'0,2 = AL0,2 x 1,33

Lb = AL0,2 x 0,7

bv = Al0,2 x 0,106

bh = Al0,2 x 0,53

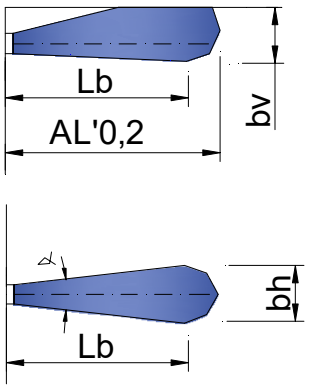

FATTORI DI CORREZIONE SECONDO LA POSIZIONI DELLE ALLETTES.

AL0,2(22º) = Al0,2 x 0,8

Lb(22º) = AL0,2 x 0,53

bv(22º) = Al0,2 x 0,096

bh (22º) = Al0,2 x 0,48

AL0,2(45º) = Al0,2 x 0,5

Lb(45º) = AL0,2 x 0,33

bv(45º) = Al0,2 x 0,06

bh(45º) = Al0,2 x 0,6

FATTORI DI CORREZIONE SECONDO LA POSIZIONI DELLE ALLETTES.

AL'0,2(22º) = Al0,2 x 1,064

Lb(22º) = Al0,2 x 0,7

bv(22º) = Al0,2 x 0,08

bh(22º) = Al0,2 x 0,64

Lb(45º)= Al0,2 x 0,66

Lb(45º)= Al0,2 x 0,44

bv(45º) = Al0,2 x 0,054

bh(45º) = Al0,2 x 0,798